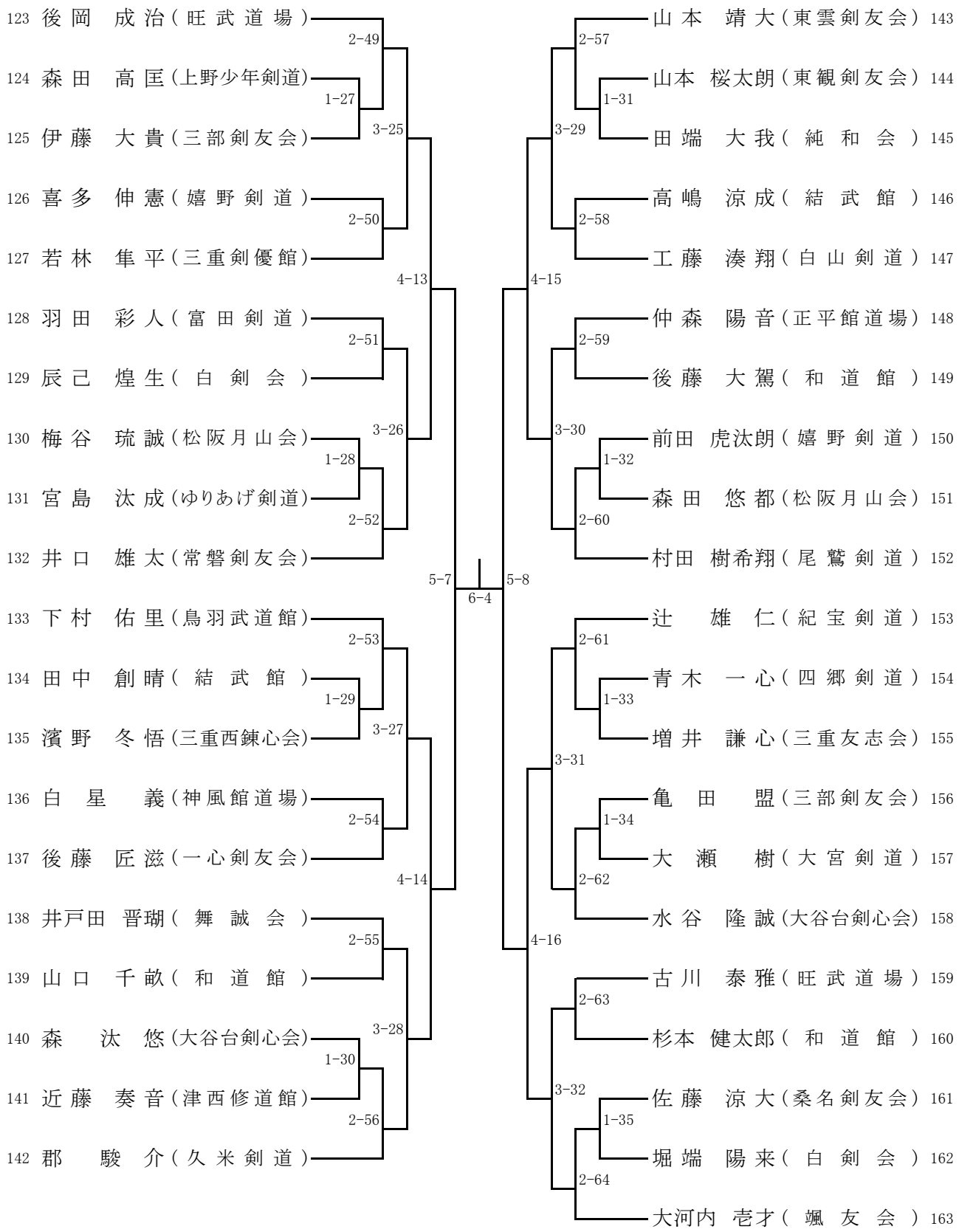中学生男子の部（4）　　第10試合場