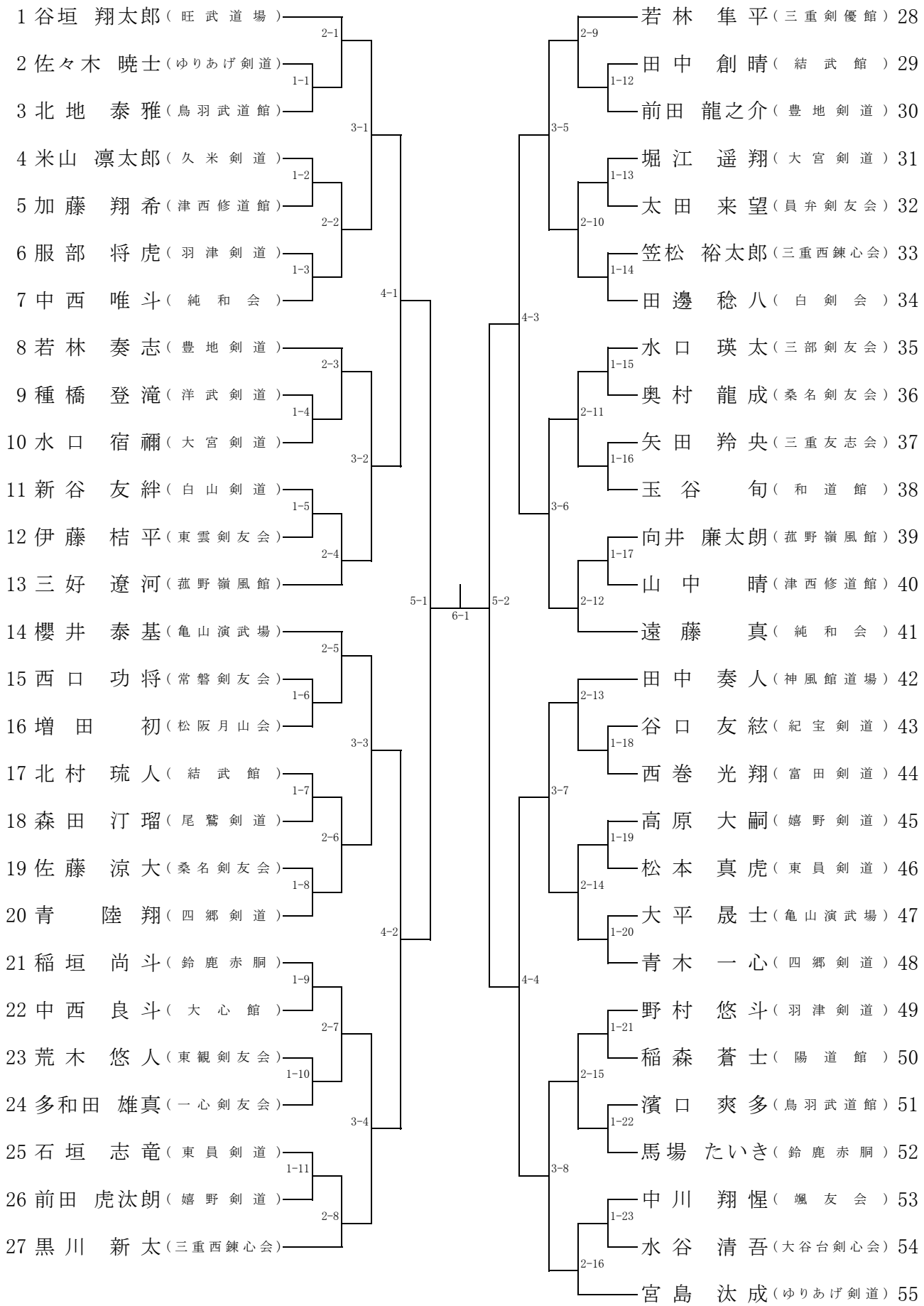中学生男子の部（1）　（第5試合場）