中学生女子の部　（第4試合場）

1 駒田　一歌（颯友会）
2 中杉　琴葉（三部剣友会）
3 片岡　実來（三重剣優館）
4 鈴木　結虹（三重西錬心会）
5 松平　花凛（三重友志会）
6 東浦　楓華（松阪月山会）
7 平野　杏奈（大宮剣道）
8 渡部　唯花（東員剣道）
9 工藤　倖風（白山剣道）
10 舟橋　杏侑乃（菰野嶺風館）
11 森田　都月（尾鷲剣道）
12 柴田　莉帆（鈴鹿赤胴）
13 伊藤　真由奈（嬉野剣道）
14 杉本　わかな（鳥羽武道館）
15 小嶋　奈子（神風館道場）
16 荻須　瑞輝（一心剣友会）
17 篠崎　桜（北浜葉葉館）
18 水谷　めい（大谷台剣心会）
19 松見　優理愛（白山剣道）
20 小古　ここみ（東観剣友会）
21 山村　友乃（嬉野剣道）
22 平川　愛彩（鈴鹿赤胴）
23 川原　瑠心（鳥羽武道館）
24 森田　このみ（三重友志会）
25 岡　和奏（尾鷲剣道）
26 海道　絆（東雲剣友会）
27 河野　百華（颯友会）
28 山中　心（四郷剣道）
29 多井　心優（三雲剣道）
30 田邊　真心（白剣会）
31 小西　七奈（紀宝剣道）

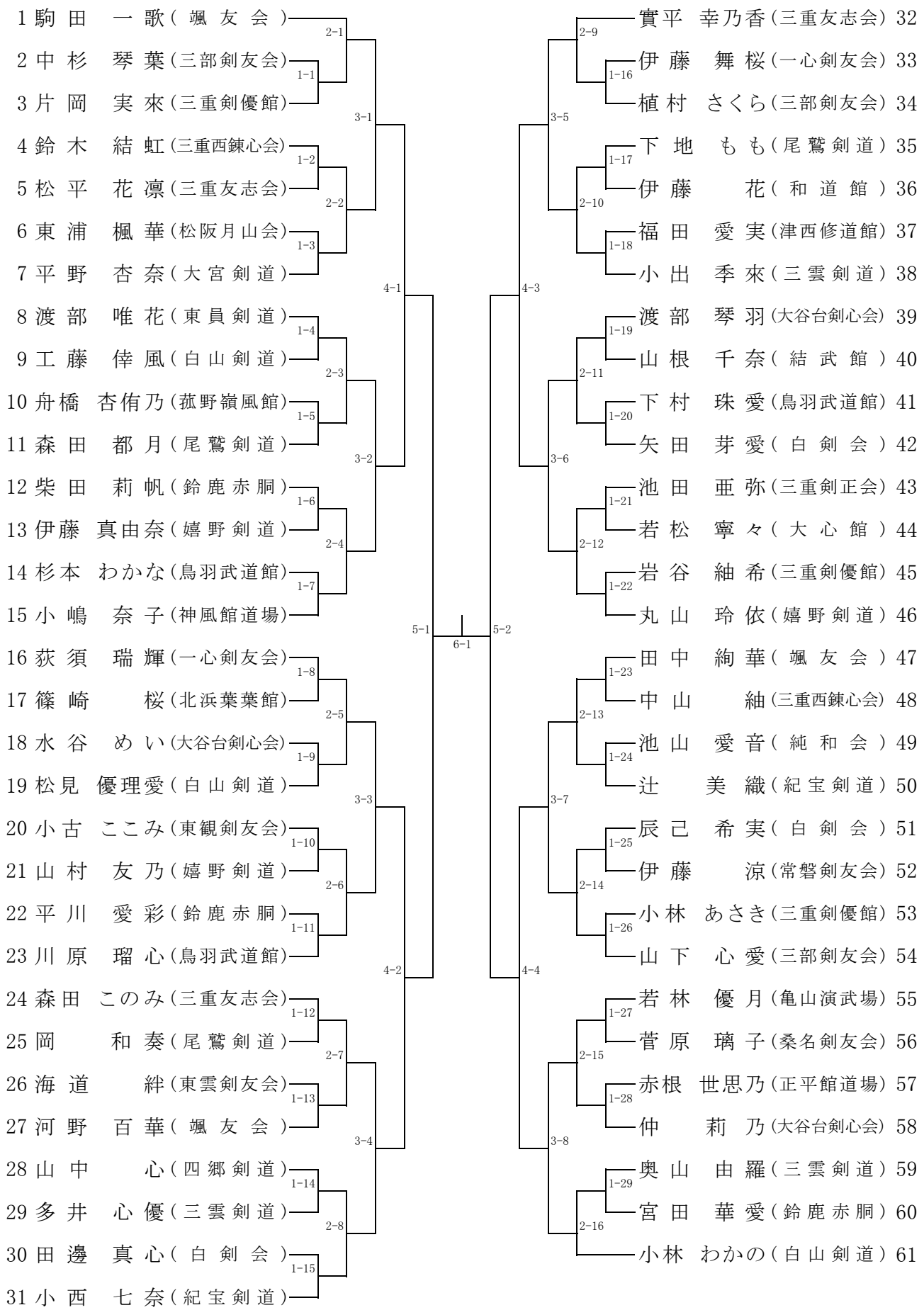

實平　幸乃香（三重友志会）32
伊藤　舞桜（一心剣友会）33
植村　さくら（三部剣友会）34
下地　もも（尾鷲剣道）35
伊藤　花（和道館）36
福田　愛実（津西修道館）37
小出　季來（三雲剣道）38
渡部　琴羽（大谷台剣心会）39
山根　千奈（結武館）40
下村　珠愛（鳥羽武道館）41
矢田　芽愛（白剣会）42
池田　亜弥（三重剣正会）43
若松　寧々（大心館）44
岩谷　紬希（三重剣優館）45
丸山　玲依（嬉野剣道）46
田中　絢華（颯友会）47
中山　紬（三重西錬心会）48
池山　愛音（純和会）49
辻　美織（紀宝剣道）50
辰己　希実（白剣会）51
伊藤　涼（常磐剣友会）52
小林　あさき（三重剣優館）53
山下　心愛（三部剣友会）54
若林　優月（亀山演武場）55
菅原　璃子（桑名剣友会）56
赤根　世思乃（正平館道場）57
仲　莉乃（大谷台剣心会）58
奥山　由羅（三雲剣道）59
宮田　華愛（鈴鹿赤胴）60
小林　わかの（白山剣道）61