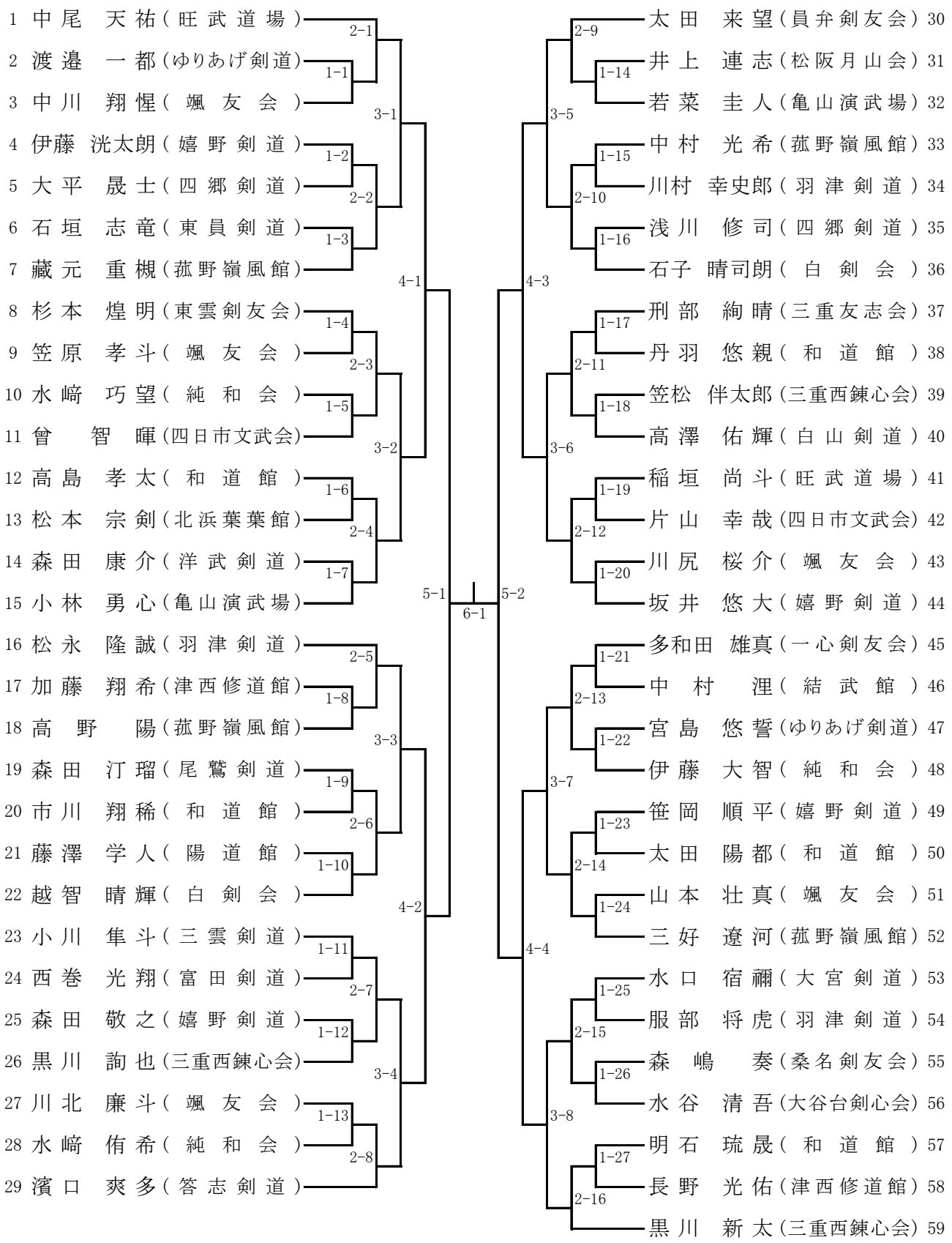小学生5･6年男子の部（1）　　第7試合場